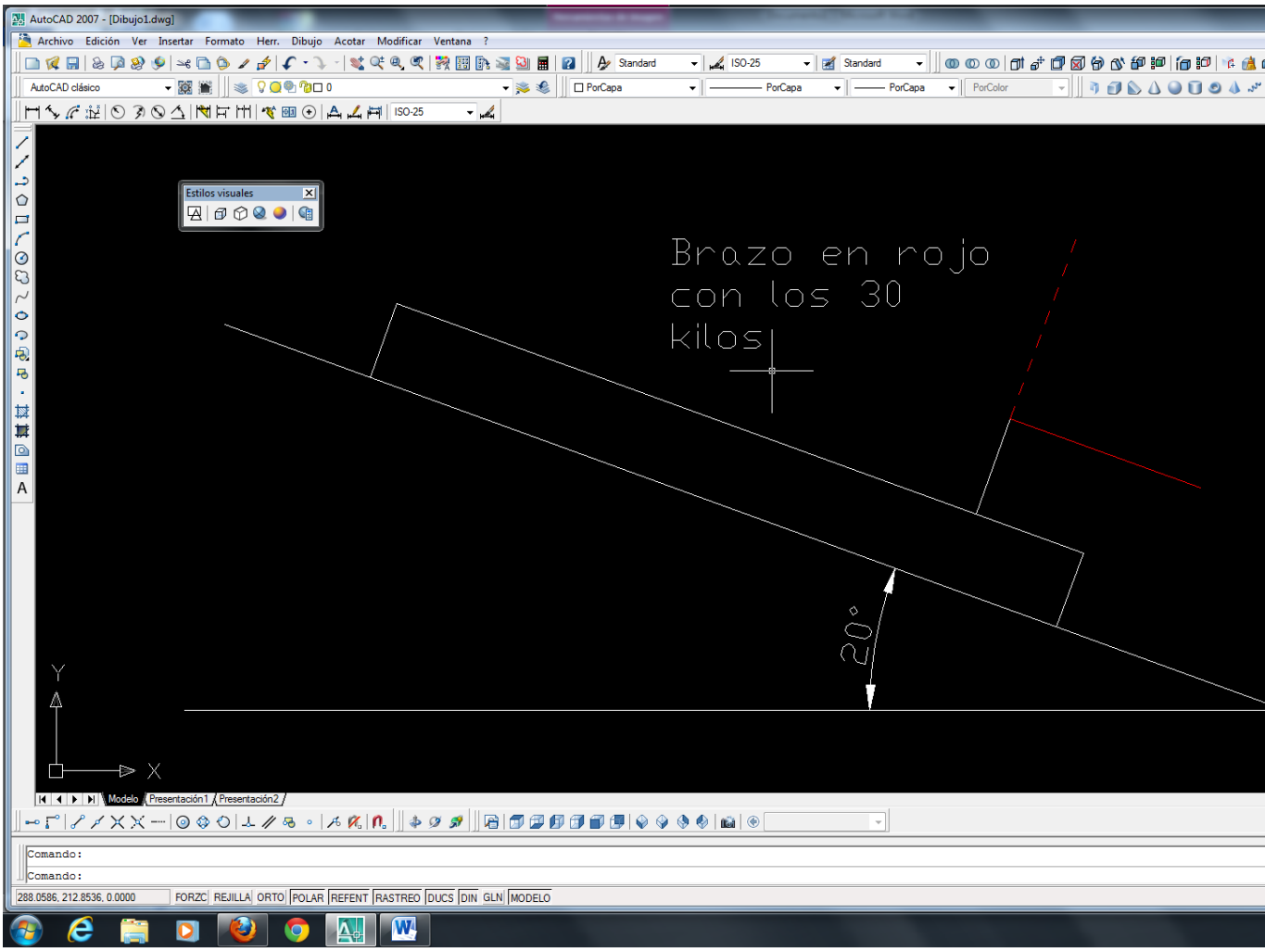
AutoCAD 2007 - [Dibujo1.dwg]
Archivo Edición Ver Insertar Formato Herr. Dibujo Acotar Modificar Ventana ?
Estilos visuales
Brazo en rojo
con los 30
kilos
20°
Y
X
Modelo Presentación1 Presentación2
Comando:
Comando:
288.0586, 212.8536, 0.0000
FORZC REJILLA ORTO POLAR REFENT RASTREO DUCS DIN GLN MODELO